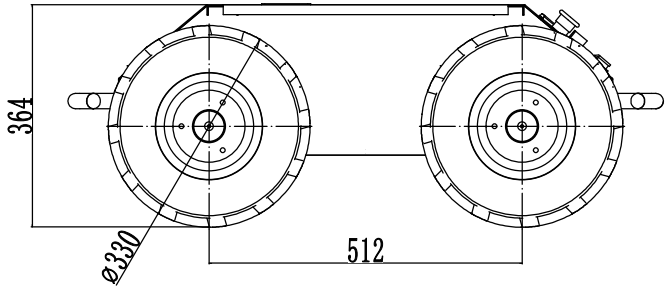

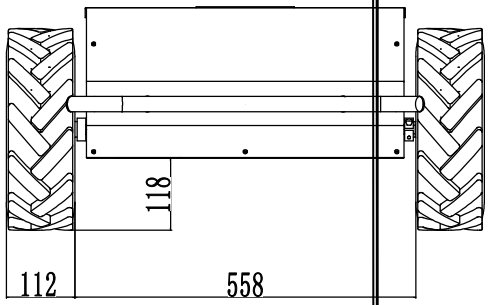

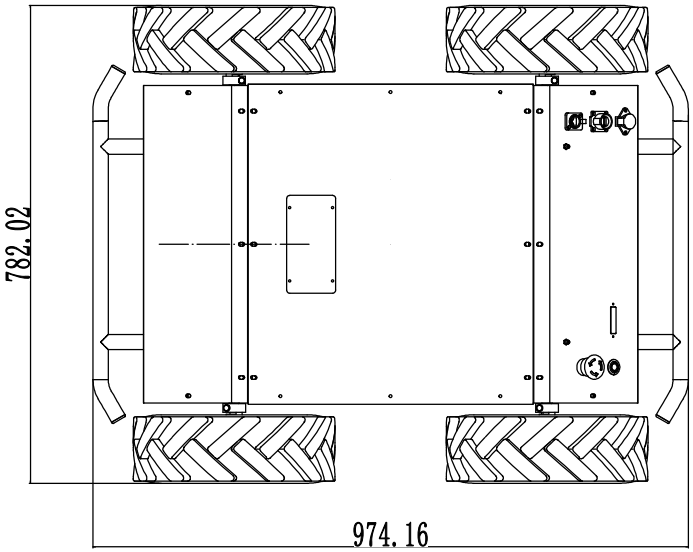

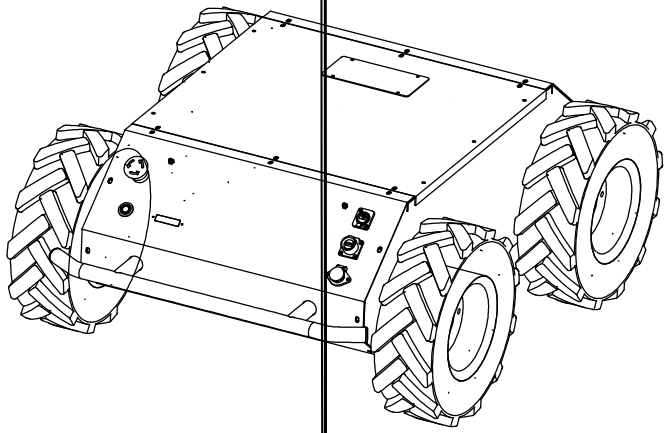

标记	处数	分 区	更改文件号	签名	年、月、日
设计	（签名）	（年月日）	标准化	（签名）	（年月日）